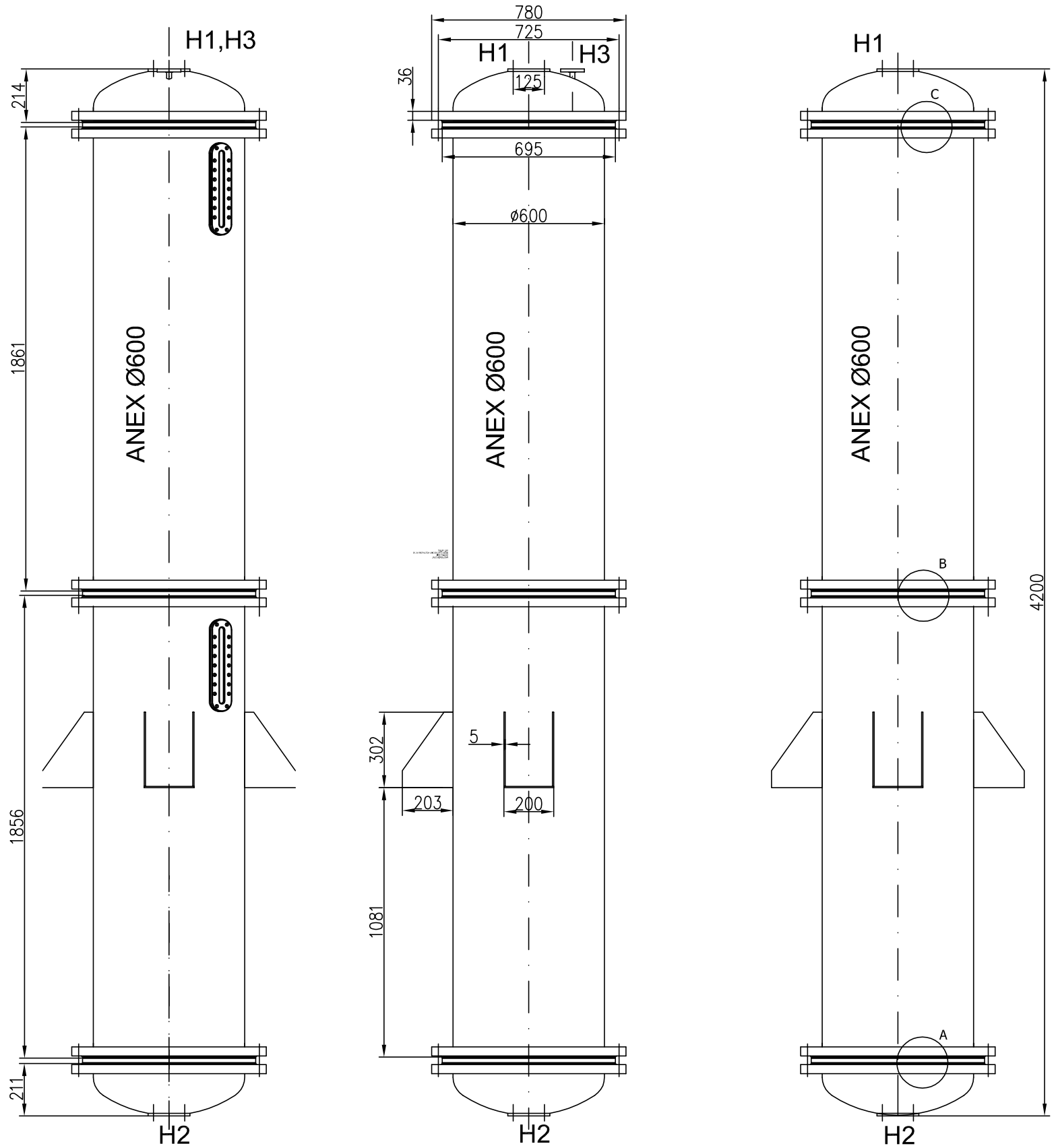

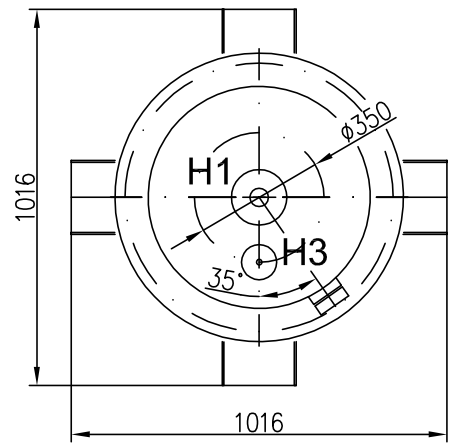

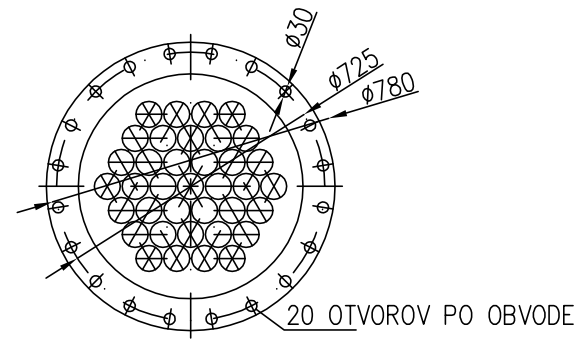

Ozn.	DN	PN	ks	STN	Použitie – účel	Poznámka
H3	15	10	1	422420	ODVZDUŠNENIE	
H2	50	10	1	422420	VODA	
H1	50	10	1	422420	VODA	

TABULKA HRDIEL

CELK.ÚDAJE	OBSAH	850 l	IZOLÁCIA	BEZ
	HMOTNOSŤ	630	NÁTER	PU
	PL.PREST.TEPLA		OZNAČENIE	F007A/B
	UMIESTNENIE	V OBJEKTE	ZÓNA	
	DOBA PREV.	NEPRETRŽITÁ		
	PROSTREDIE	VLHKÉ		
PREV.A MATER.ÚDAJE	ČASŤ APARÁTU	VNÚTORNÁ		
	MÉDIUM	VODA–NÁPLŇ ANEX		
	TLAK	3,5 bar		
	TEPLOTA	30°		
	ŠPEC.PODM.			
	MATERIÁL	TR.11		
	HMOTNOSŤ			
	TESNENIE	IT		
POZNÁMKY				

TECHNICKÉ ÚDAJE

TÁTO DOKUMENTÁCIA JE DUŠEVNÝM MAJETKOM J–KOPA spol. s r.o. A EXPRO spol. s r.o.
ŽIADNA ČASŤ TEJTO DOKUMENTÁCIE NESMIE BYŤ REPRODUKOVANÁ ALEBO POUŽITÁ BEZ JEJ PÍSOMNÉHO POVOLENIA

	MENO/NAME:	PODPIS/SIGNATURE:	DÁTUM/DATE:
VYPRACOVAL/DESIGNED:	Ing.Lenčéš.Ing.Guizon		10/2011
KONTROLOVAL/CHECKED:	DIPL.ING. J.GUIZON		10/2011
ZODP. PROJEKTANT/APROVED:	DIPL.ING. J.GUIZON		
HL.INŽ.PROJEKTU/PROJECT LEADER:	DIPL.ING. J.KRUMPÁL		10/2011
MANAŽÉR PROJEKTU/ PROJECT MANAGER:	DIPL.ING. M.SÝKORA		10/2011

PROJEKTANT/DESIGNER:
J-KOPA spol. s r.o.
Piešťanská 7, 831 02 Bratislava
EXPRO s.r.o.
areál DUSLA
P.O.BOX 12, 927 03 ŠALA
tel.fax.: +421 031 7703955
e-mail: expro@salamon.sk

ZMLUVNÝ PARTNER/CONTRACTOR:
BRATISLAVSKÁ TEPLÁRENSKÁ, a.s.
BAJKALSKÁ 21/A
829 05 BRATISLAVA

NÁZOV STAVBY/NAME OF BUILDING
REKONŠTRUKCIA CHEMICKEJ ÚPRAVNE VODY V TEPLÁRNI ZÁPAD

ČASŤ/PART:
PS.01 CHEMICKÁ ÚPRAVŇA VODY
DPS.01.2 STROJNOTECHNOLOGICKÁ ČASŤ –NOVÁ CHUV

ZÁKAZKA Č./PROJECT NO.:	JK.2011.07
ČÍSLO PRÍLOHY/ANNEX:	06
STUPEŇ PD/DOC. TYPE:	JP
FORMÁT/SIZE:	2x A4

NÁZOV VÝKRESU/DESTRIPTION
ROZMEROVÝ NÁČRTOK
DVOJSTUPŇOVÝ ANEXOVÝ FILTER 12,5m3/hod
F 007 A/B

ARCHÍVNE ČÍSLO/ARCHIVE NO.: JK.11.DPS.01.2.74

MIERKA/SCALE: 1:20

SADA/COPY NO.:

ALL RIGHTS TO THIS TECHNICAL DOCUMENT EXCLUSIVELY BELONG TO J–KOPA LTD. THIS TECHNICAL DOCUMENT MUST NOT BE COPIED, REPRODUCED OR OTHERWISE PROVIDED TO THIS PARTIES WITHOUT EXPLICID AGREEMENT OF THE OWNER.

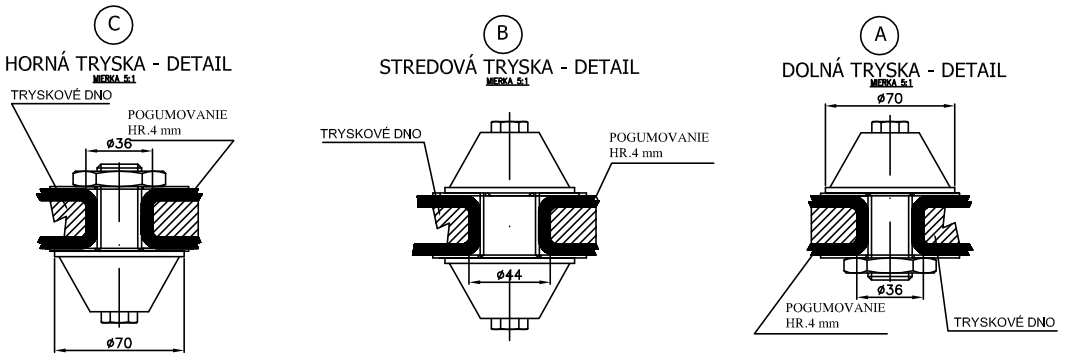

REKONŠTRUKCIA CHUV TEPLÁRNE

© expro "B-A3-420x297-2xA4.DWG"